TABELLA RIASSUNTIVA DEL QUADRO

Mbox-5

TENSIONE NOMINALE (V)
Vn = 400

CORRENTE NOMINALE (A)
In = 64

FREQUENZA NOMINALE (Hz)
fn = 50 – 60

GRADO DI PROTEZIONE MINIMO:
IP65

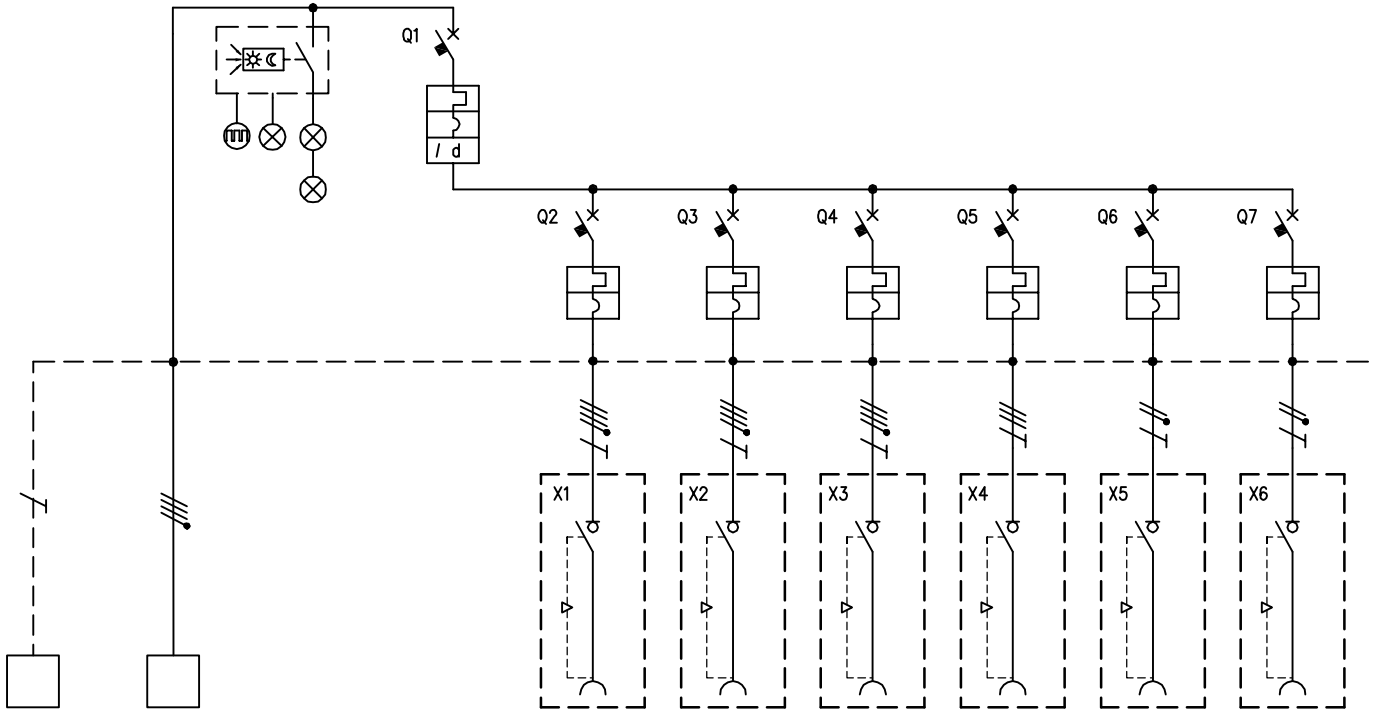

CIRCUITO		1	2	3	4	6	7	8	9	10	11		
DESCRIZIONE COMPONENTI		Terra	Alimentazione Quadro	Illuminazione Quadro									
DISPOSITIVI DI COMANDO	TIPO				MT-Diff	MT	MT	MT	MT	MT	MT		
	Un (V)				400	400	400	400	400	230	230		
	In (A)				100	63	32	16	16	16	16		
	N°POLI				4	3	3	3	3	1	1		
	INTERVENTO				"C + AC"	Curva "C"	Curva "C"	Curva "C"	Curva "C"	Curva "C"	Curva "C"		
	POTERE INTERRUZIONE (kA)												
	Idn (mA)				30								
	.												
PRESE A SPINA	TIPO					Interbloccata	Interbloccata	Interbloccata	Interbloccata	Interbloccata	Interbloccata		
	Un (V)					346-415	346-415	346-415	380-415	200-250	200-250		
	In (A)					63	32	16	16	16	16		
	N.POLI					3P+N+T	3P+N+T	3P+N+T	3P+T	2P+T	2P+T		
	CONFIGURAZIONE					6h	6h	6h	6h	6h	6h		
	CODICE SCAME					561.6387	561.3287	561.1687	405.1686	405.1683	405.1683		
	.												
MORSETTI	N°xSEZ. (mmq)	35	4x35										
COLLEGAMENTI	L1, L2, L3, N, PE	PE	L1,L2,L3,N	L1,N	L1,L2,L3,N	L1,L2,L3,N,PE	L1,L2,L3,N,PE	L1,L2,L3N,,PE	L1,L2,L3,PE	L1,N,PE	L2,N,PE		
	SEZ. (mmq)	25	25	2,5	25	10	4	2,5	2,5	2,5	2,5		
COMPONENTI VARI				Scheda elettr.con interr.crepuscolare n°3 lampade LED									

REV.	MODIFICA	DATA	FIRMA		
				DATA	11/09/2008
				DISEG.	F.Verzeroli
				VISTO	Gozzini
				APPR.	Gozzini

SCAME
PARRE - (Bergamo)

A termine di legge ci riserviamo la proprieta' di questo disegno con divieto di riproduzione e di renderlo comunque noto a terzi o a ditte concorrenti

MP50000

658.8056-138

FOGLIO 1 DI 1
SEGUE