TABELLA RIASSUNTIVA DEL QUADRO

Mbox-3

TENSIONE NOMINALE (V)
Vn = 400

CORRENTE NOMINALE (A)
In = 45

FREQUENZA NOMINALE (Hz)
fn = 50-60

GRADO DI PROTEZIONE MINIMO:
IP65

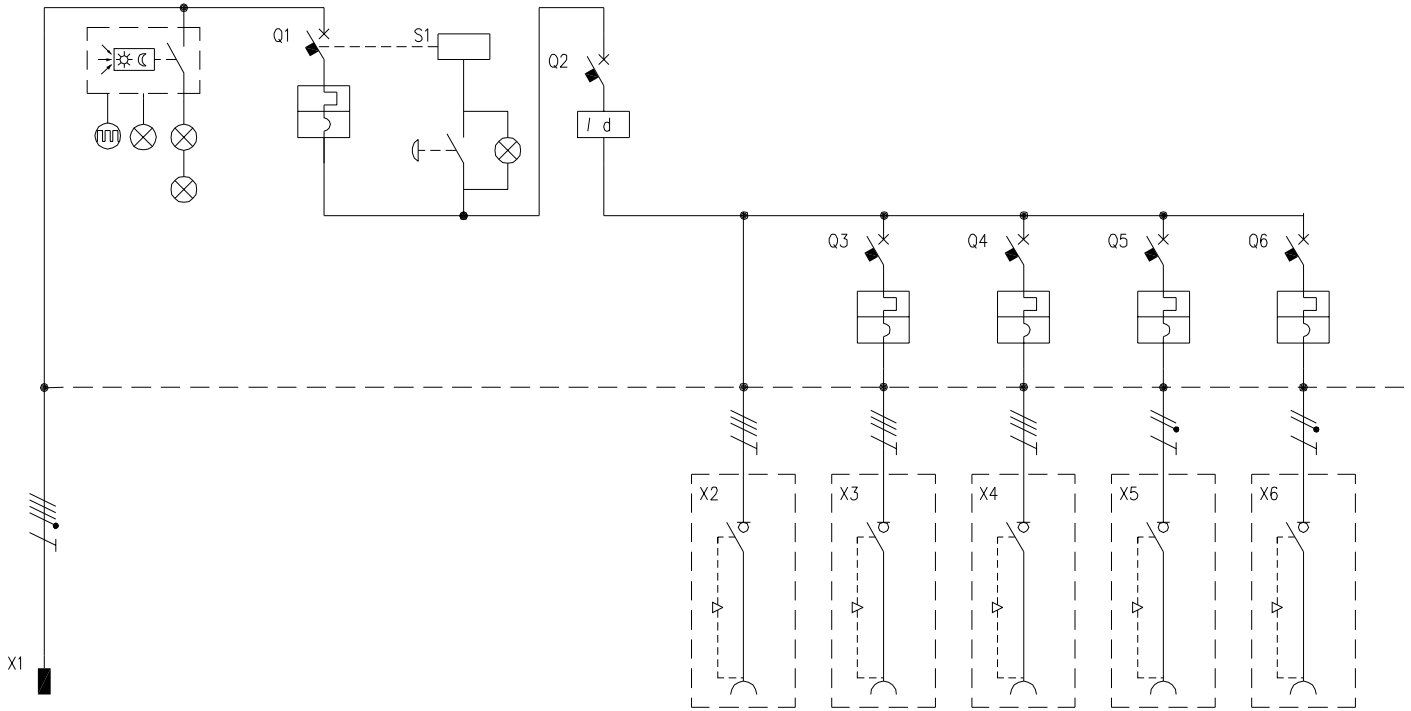

CIRCUITO		1	2	3	4	5	6	7	8	9	10		
DESCRIZIONE COMPONENTI		Alimentazione Quadro	Illuminazione Quadro		Pulsante di sgancio								
DISPOSITIVI DI COMANDO	TIPO			MT		Diff		MT	MT	MT	MT		
	Un (V)			400		400		400	400	230	230		
	In (A)			63		63		32	16	16	16		
	N°POLI			4		4		3	3	1	1		
	INTERVENTO			Curva"C"		Tipo "AC"		Curva "C"	Curva "C"	Curva "C"	Curva "C"		
	POTERE INTERRUZIONE (kA)												
	Idn (mA)					30							
	.												
PRESE A SPINA	TIPO	Spina fissa					Interbloccata	Interbloccata	Interbloccata	Interbloccata	Interbloccata		
	Un (V)	346-415					380-415	380-415	380-415	200-250	200-250		
	In (A)	63					63	32	16	16	16		
	N.POLI	3P+N+T					3P+T	3P+T	3P+T	2P+T	2P+T		
	CONFIGURAZIONE	6h					6h	6h	6h	6h	6h		
	CODICE SCAME	654.906397					405.6386	405.3286	405.1686	405.1683	405.1683		
	.												
MORSETTI	N°xSEZ. (mmq)												
COLLEGAMENTI	L1, L2, L3, N, PE	L1,L2,L3,N,PE	L1,N	L1,L2,L3,N	L1,N	L1,L2,L3,N	L1,L2,L3,PE	L1,L2,L3,PE	L1,L2,L3,PE	L1,N,PE	L2,N,PE		
	SEZ. (mmq)	16	2,5	16	2,5	16	10	4	2,5	2,5	2,5		
COMPONENTI VARI			Scheda elettr.con inter.crepuscolare		Lampada BA9s 3W								
			n°3 lampade LED										

REV.	MODIFICA	DATA	FIRMA		
				DATA	22/02/2016
				DISEG.	F.Verzeroli
				VISTO	Gozzini
				APPR.	Gozzini

SCAME
PARRE - (Bergamo)

A termine di legge ci riserviamo la proprieta' di questo disegno con divieto di riproduzione e di renderlo comunque noto a terzi o a ditte concorrenti

MP50000

657.7835-017

FOGLIO 1 DI 1

SEGUE