TABELLA RIASSUNTIVA DEL QUADRO

Block3

TENSIONE NOMINALE (V)
Vn = 230

CORRENTE NOMINALE (A)
In = 16

FREQUENZA NOMINALE (Hz)
fn = 50–60

GRADO DI PROTEZIONE MINIMO:
IP66

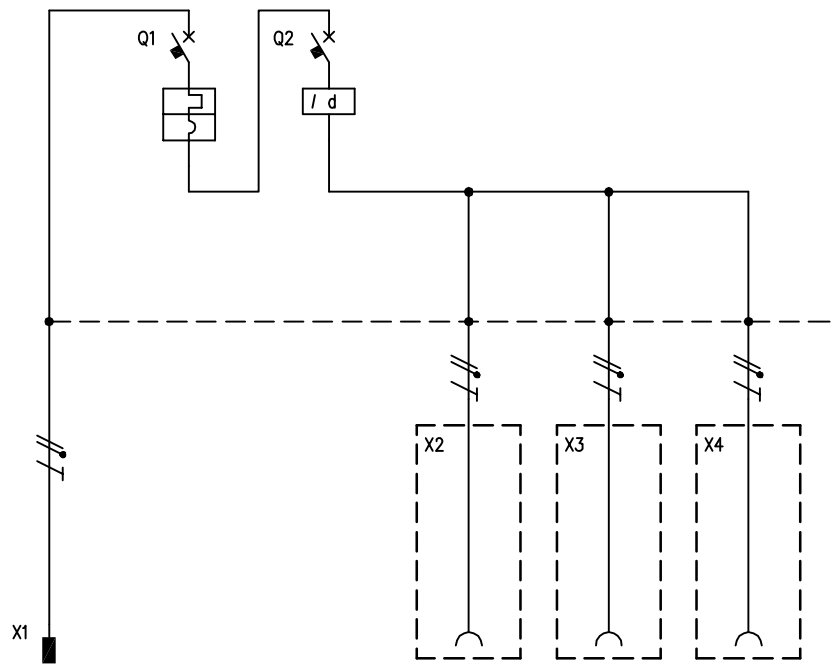

CIRCUITO		1	2	3	4	5	6
DESCRIZIONE COMPONENTI		Alimentazione Quadro					
DISPOSITIVI DI COMANDO	TIPO		MT	Diff			
	Un (V)		230	230			
	In (A)		16	25			
	N°POLI		2	2			
	INTERVENTO		Curva "C"	Tipo"AC"			
	POTERE INTERRUZIONE (kA)						
	Idn (mA)			30			
	.						
PRESE A SPINA	TIPO	Spina volante			IEC 309	IEC 309	Serie Domoplus
	Un (V)	200 – 250			200 – 250	200 – 250	200 – 250
	In (A)	16			16	16	16
	N.POLI	2P+T			2P+T	2P+T	2P+T
	CONFIGURAZIONE	6h			6h	6h	
	CODICE SCAME	218.1633			418.1663	418.1663	570.6405
	.						
MORSETTI	N°xSEZ. (mmq)						
COLLEGAMENTI	L1, L2, L3, N, PE	L,N,PE	L,N	L,N	L,N,PE	L,N,PE	L,N,PE
	SEZ. (mmq)	2,5	2,5	2,5	2,5	2,5	2,5
COMPONENTI VARI		Cavo H07RN–F 3x2,5mmq 1,5mt					Pluristandard

REV.	MODIFICA	DATA	FIRMA

DATA	08/05/2012
DISEG.	T.Chigioni
VISTO	G.Gozzini
APPR.	G.Gozzini

SCAME
PARRE - (Bergamo)

A termine di legge ci riserviamo la proprieta' di questo disegno con divieto di riproduzione e di renderlo comunque noto a terzi o a ditte concorrenti

MP50000

630.3506–056

FOGLIO 1 DI 1
SEGUE