400-440V
3h-3P+⏚

Selección PRODUCTOS PARA CONTENEDOR

Clavijas y tomas 32A-400V

SCAME
electrical solutions

Productos para CONTENEDOR

Scame ofrece una amplia gama de productos específicos para la alimentación de los contenedores refrigerados en buques y puertos. La oferta incluye clavijas, tomas y cuadros ensamblados en material termoplástico o termoendurecido.

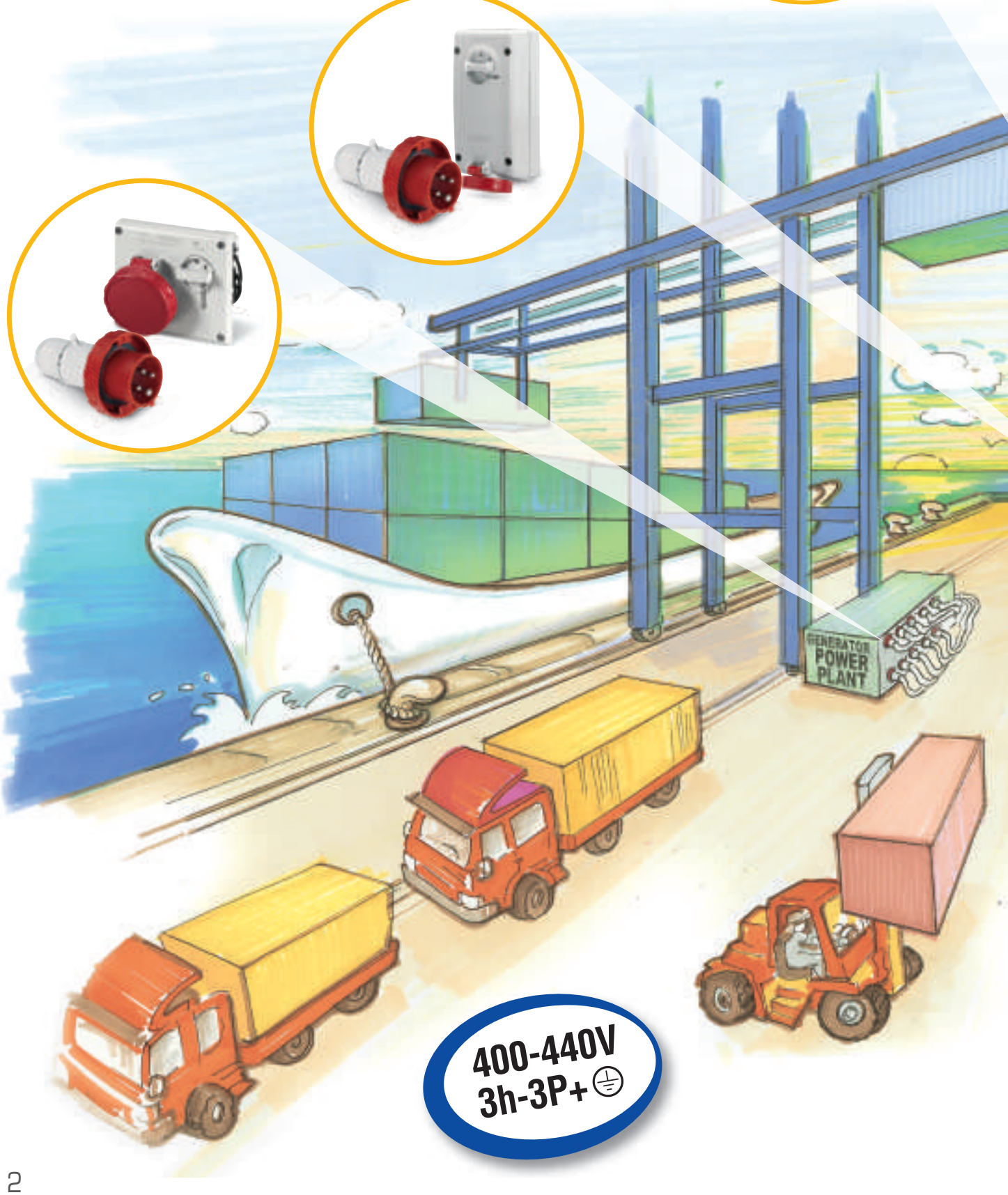

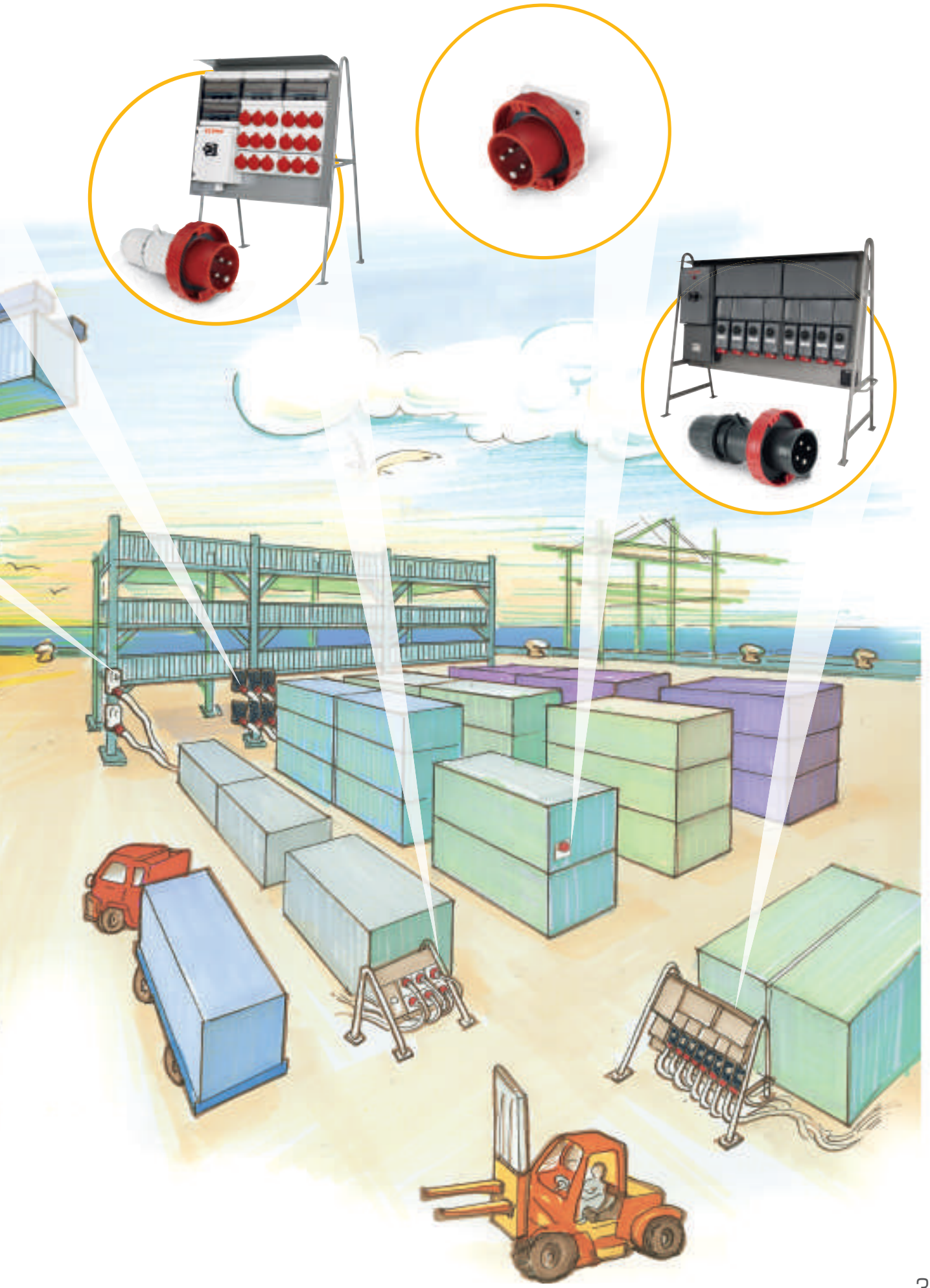

Productos para CONTENEDOR

> CUADROS DOMINO Y TOMAS INTERBLOQUEADAS OMNIA

Los cuadros ensamblados de la **Serie DOMINO** debido a su modularidad, compactibilidad, consistencia y elevado grado de protección, ofrecen gran versatilidad para satisfacer las múltiples exigencias de las instalaciones en ambientes normales y especiales. Fabricados con material termoplástico reforzado y autoextinguible con elevadas características dieléctricas, térmicas y mecánicas que aseguran una larga duración y la máxima seguridad en el funcionamiento, incluso en ambientes con alta concentración de agentes corrosivos.

CARACTERÍSTICAS:

Doble aislamiento. Grado de protección: IP66. En los cuadros DOMINO ensamblados se pueden instalar aparatos modulares de hasta 16 módulos DIN y hasta 6 tomas fijas y 4 interbloqueadas, con posibilidad de ampliación.

Normas de referencia: EN 60670-1 / EN 60439-1

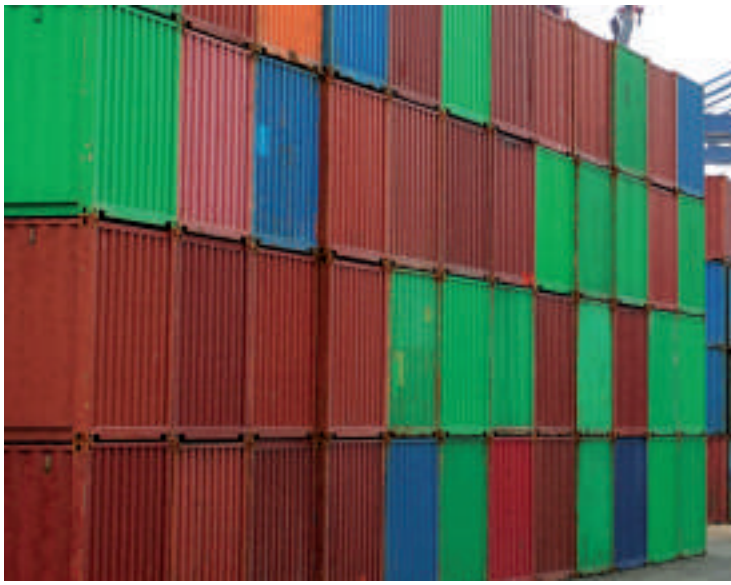

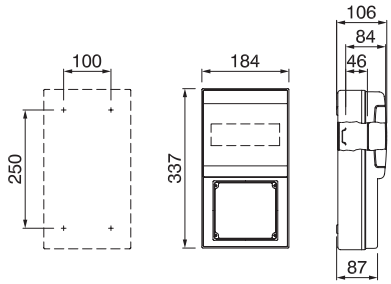

Ejemplo del cuadro DOMINO: 1 toma OMNIA 32A / Protección MT+DIFF / PG 36-29-21 (dimensiones en mm.)

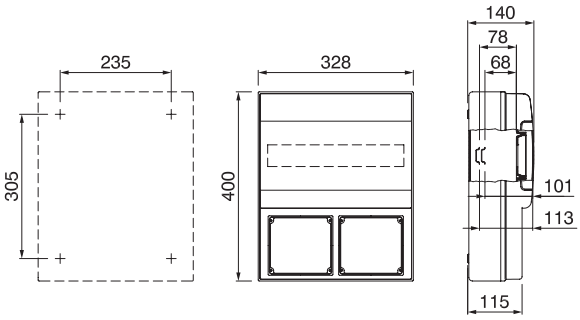

Ejemplo del cuadro DOMINO: 2 tomas OMNIA 32A / Protección MT+DIFF / PG 36-29-21 (dimensiones en mm.)

SCAME REALIZA TAMBIÉN CONFIGURACIONES A PETICIÓN DEL CLIENTE

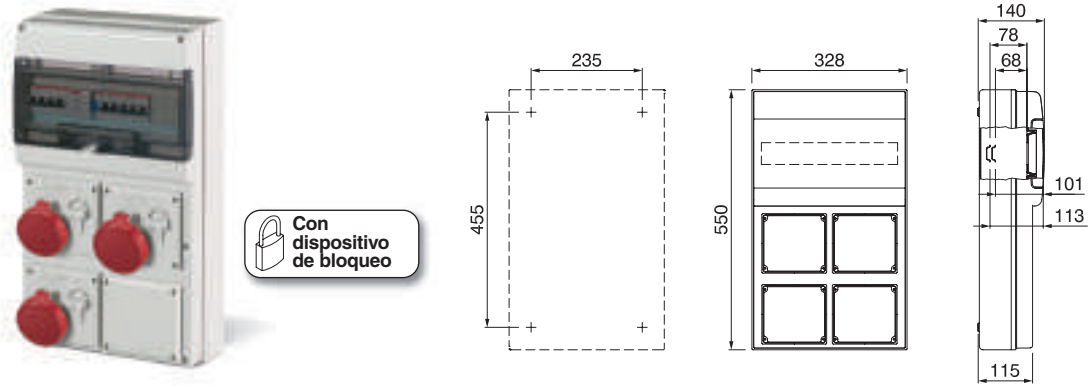

Ejemplo del cuadro DOMINO: 3 tomas OMNIA 32A / Protección MT+DIFF / PG 36-29-21 (dimensiones en mm.)

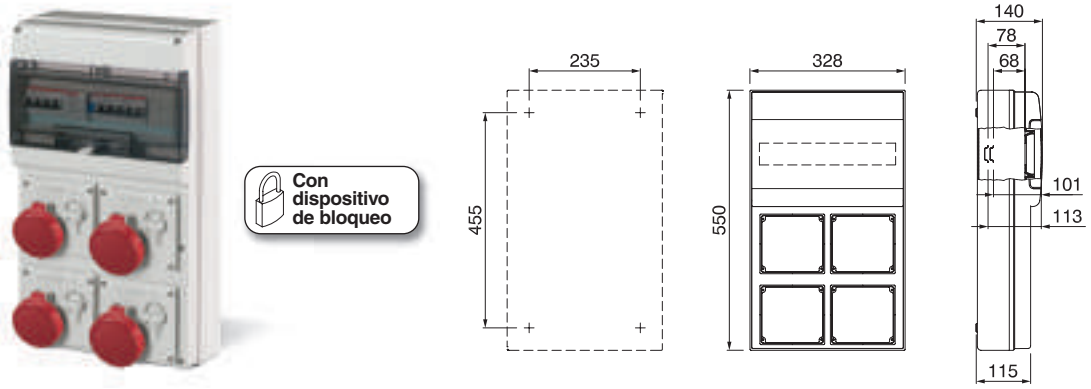

Ejemplo del cuadro DOMINO: 4 tomas OMNIA 32A / Protección MT+DIFF / PG 36-29-21 (dimensiones en mm.)

SCAME REALIZA TAMBIÉN CONFIGURACIONES A PETICIÓN DEL CLIENTE

Productos para CONTENEDOR

> CUADROS DE DISTRIBUCIÓN MEGA

Equipados con una estructura metálica resistente, autoportante, de acero pintado, con pintura anti-rasguños y con cubierta de protección, los cuadros de la **Serie MEGA** se suministran para la distribución de energía eléctrica con potencia instalada de 90 KW a 370 KW.

CARACTERÍSTICAS

Cajas de derivación en material termoplástico aptas para contener la caja de bornes principal. Centralitas para la instalación de los dispositivos de protección (interruptores automáticos y diferenciales). Protección general con interruptor automático magnetotérmico o interruptor de maniobra seccionador con dispositivo de bloqueo.

Grado de protección: IP55

Normas de referencia: EN 60439-4 / EN 60439-1

Ejemplo de cuadro MEGA: 18 tomas 32A / Protección MT+DIFF / Interruptor general y centralitas

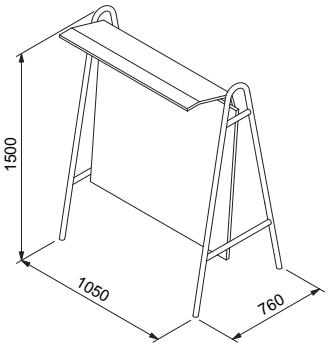

(dimensiones en mm.)

SCAME REALIZA TAMBIÉN CONFIGURACIONES A PETICIÓN DEL CLIENTE

> BATERÍAS DE TOMAS INTERBLOQUEADAS SERIE ADVANCE GRP

La gama **ADVANCE GRP** incluye una serie de tomas interbloqueadas de 16A, 32A, 63A, 125A (conforme a las normas EN60309-4). Todos los productos están fabricados con poliéster termoendurecido reforzado con fibra de vidrio para garantizar una alta resistencia a los agentes químicos y atmosféricos.
Normas de referencia: EN 60309-4 / EN 60309-1

I-Device

Un dispositivo electrónico (*Intelligence Device*) controla el estado de la toma con enclavamiento, monitoreando la funcionalidad eléctrica:
- el funcionamiento de la placa de señalización y control se garantiza, además, también con la carga no introducida;

TESTIGO DE SEÑALIZACIÓN ENCENDIDO
- indica que los fusibles no se encuentran interrumpidos y todas las fases están presentes;
- indica que la toma tiene la tensión correcta;

TESTIGO DE SEÑALIZACIÓN PARPADEANTE
- indica la interrupción de uno o más fusibles;
- indica la ausencia de una fase*;

TESTIGO DE SEÑALIZACIÓN APAGADO
- indica que la toma no tiene tensión;

I-Remote

Un dispositivo que, junto con el I-DEVICE, permite transmitir a distancia el estado de la toma (ausencia de una fase o interrupción de uno o varios fusibles).

** para productos monofásico en caso de pérdida de fase / neutro de señalización LED aparece desactivado.*

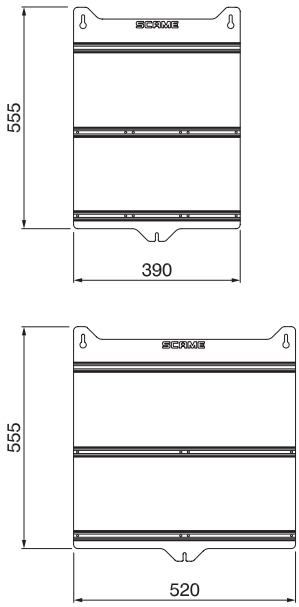

Ejemplo de TOMAS EN BATERÍA: tomas y centralitas en material termoendurecido montadas sobre una placa (dimensiones en mm.)

SCAME REALIZA TAMBIÉN CONFIGURACIONES A PETICIÓN DEL CLIENTE

Productos para CONTENEDOR

> CUADRO DE DISTRIBUCIÓN GRP

Equipados con una estructura metálica resistente, autoportante, de acero pintado con pintura anti-rasguños y con cubierta de protección, los cuadros de **Serie MEGA** se suministran para la distribución de energía eléctrica con potencia instalada de 90 KW a 370 KW. Los cuadros de la **Serie MEGA** se pueden utilizar perfectamente para instalar productos de la **Serie ADVANCE GRP**. Cajas de derivación en material termoendurecido aptas para contener la caja de bornes principal. Centralitas para la instalación de los dispositivos de protección (interruptores automáticos y diferenciales). Protección general con un interruptor automático magnetotérmico o un interruptor de maniobra seccionador con dispositivo de bloqueo.
Grado de protección: IP55
Normas de referencia: EN 60439-4 / EN 60439-1

Ejemplo del cuadro MEGA GRP: cuadro con tomas interbloqueadas

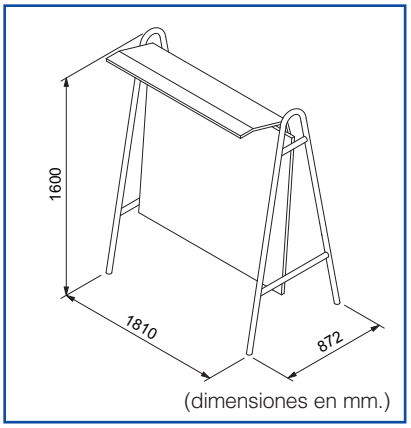

SCAME REALIZA TAMBIÉN CONFIGURACIONES A PETICIÓN DEL CLIENTE

> TOMAS INTERBLOQUEADAS ADVANCE GRP - CARACTERÍSTICAS

MUY ALTA RESISTENCIA AL CALOR Y AL FUEGO

El poliéster reforzado con fibra de vidrio utilizado en ADVANCE GRP garantiza una óptima resistencia al calor y al fuego: no propaga la llama, no emite halógenos, no genera humo.

MUY ALTA RESISTENCIA A LOS IMPACTOS

Resistencia al impacto de los envolventes mayor a 20J (IK10), incluso en condiciones de temperaturas extremas (-40°C +60°C).

RESISTENCIA A LOS AGENTES QUÍMICOS

Presentan una excelente resistencia a las sustancias químicas agresivas, soluciones salinas, ácidos diluidos, hidrocarburos, aceites minerales y sustancias alcohólicas.

RESISTENCIA A LOS AGENTES ATMOSFÉRICOS

El doble grado de protección IP66 e IP67 (IP66 para 125A), garantiza una óptima resistencia a la entrada de cuerpos sólidos o líquidos en el interior de los envolventes.

Productos para CONTENEDOR

> CLAVIJAS Y TOMAS

La **Serie OPTIMA** propone clavijas móviles, clavijas de empotrar en pared y tomas móviles para corrientes de 32A, con protección IP66/IP67.

CARACTERÍSTICAS

Sujetacable externo con apriete tipo tulipán con funciones de prensacable IP66/IP67.
Sistema de apertura/cierre rápido de la empuñadura de la correspondiente bornera de acero inoxidable (dispositivo SNAP-ON) para una mayor simplicidad en el cableado y la inspección.
Todos los contactos están niquelados para garantizar una mayor resistencia al desgaste y a la oxidación.
Normas de referencia: EN 60309-1 / EN 60309-2

CLAVIJA MÓVIL

3P+T - 380/440V
218.32364
3h

TOMA MÓVIL

3P+T - 380/440V
318.32464
3h

CLAVIJA EMPOTRADA

3P+T - 380/440V
248.32964
3h

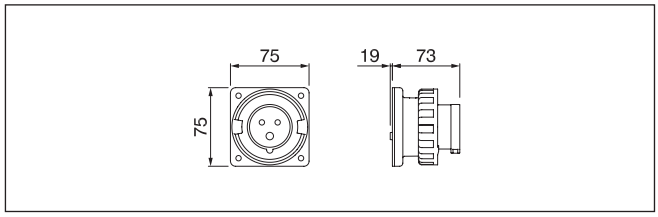

TOMA EMPOTRADA

3P+T - 380/440V
418.32664
3h

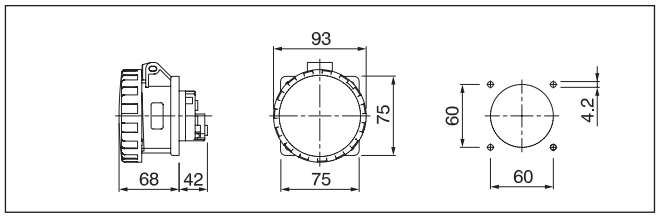

TOMA DE PARED

3P+T - 380/440V
518.32564T
3h
PASACABLES: M32

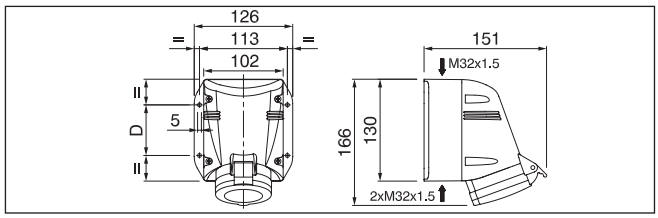

CLAVIJA DE PARED

3P+T - 380/440V
247.16964
3h

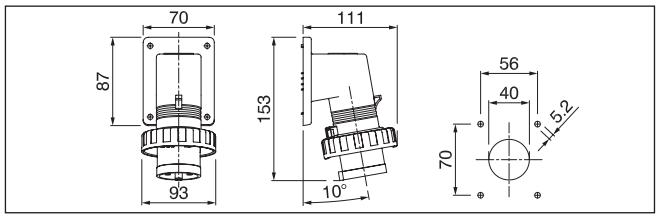

Repuestos de los accesorios en la página 11

(dimensiones en mm.)

> SERIE OPTIMA HEAVY DUTY

Tomas y clavijas móviles de 32A 3P+T que se caracterizan por una alta resistencia mecánica, al calor (IK10) y a los agentes químicos como aceites, hidrocarburos y soluciones salinas.
Los productos completan la gama de tomas interbloqueadas **ADVANCE GRP** que se caracterizan por ofrecer las mismas prestaciones.
Todos los contactos están niquelados para garantizar una mayor resistencia al desgaste y a la oxidación.
Normas de referencia: EN 60309-1 / EN 60309-2

CLAVIJA MÓVIL

3P+T - 380/440V
218.32364.KX
3h

TOMA MÓVIL

3P+T - 380/440V
318.32464.KX
3h

> ACCESORIOS

TAPA PARA CLAVIJAS

TAPA 32A - 3P+T
570.90324

KIT DE REPUESTOS ANILLO OMNIA/ OPTIMA/ADVANCE

3P+T / 32A
654.11324

PRENSACABLES

PG 16: **805.3354**
PG 21: **805.3355**

Productos para CONTENEDOR

> TOMAS EMPOTRADAS Y DE PARED INTERBLOQUEADAS

La **Serie OMNIA**, disponible en la versión de pared y de empotrar sin dispositivos de protección, se utiliza para instalaciones en ambientes industriales y en el sector terciario gracias a su característica de compactibilidad.

CARACTERÍSTICAS

Corrientes nominales: 32A
Grado de protección: IP67
Aperturas para el ingreso de cables por rotura, realizadas en la base en las siguientes medidas:

Pared superior:	1 PG 21 ø 29 mm.
	2 PG 16 ø 23 mm.
Pared inferior:	1 PG 21 ø 29 mm.
Paredes laterales:	2 PG 16 ø 23 mm.
Pared de fondo:	2 orificios ø 23mm.

Normas de referencia: EN 60309-1 / EN 60309-2

TOMA EMPOTRADA

Con dispositivo de bloqueo

3P+T - 380/440V
405.32864
3h

TOMA DE PARED

Con dispositivo de bloqueo

3P+T - 380/440V
505.32864
3h

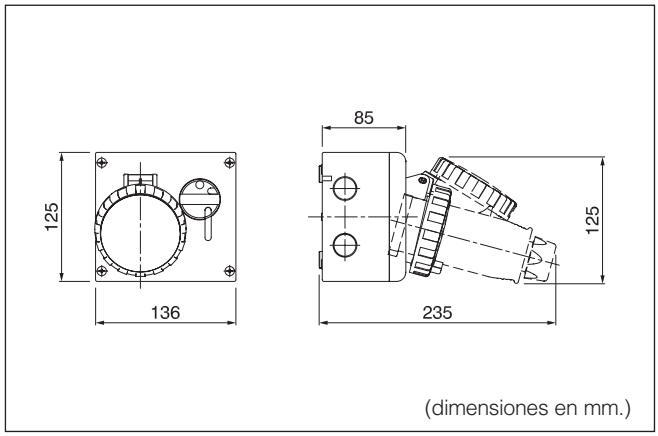

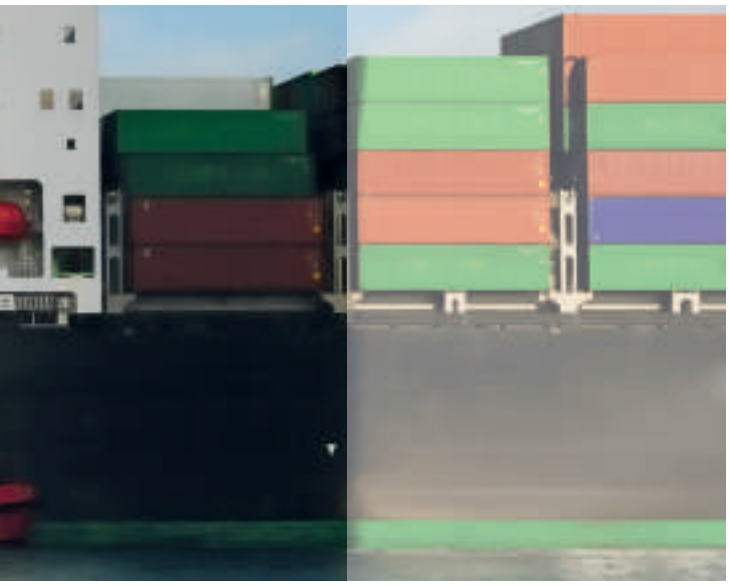

> SERIE ADVANCE 2

La **Serie ADVANCE 2** se caracteriza por tener tomas con o sin fusibles y con posibilidad de bloquear el interruptor en posición abierta/cerrada.
Disponibles en las versiones Standard y Heavy Duty con certificación RINA.

CARACTERÍSTICAS

Grado de protección: IP66/IP67
Resistencia al calor: (IK07)
Normas de referencia: EN 60309-1 EN 60309-2

COMPACTA

Con dispositivo de bloqueo

3P+T - 380/440V
561.32864
3h

COMPACTA

Con dispositivo de bloqueo

3P+T - 380/440V
564.32864
3h

LARGA

GUÍA DIN
6 Módulos

Con dispositivo de bloqueo

3P+T - 380/440V
568.32864
3h

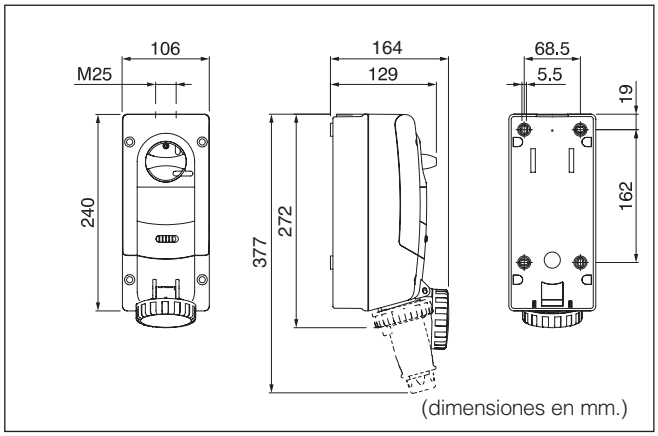

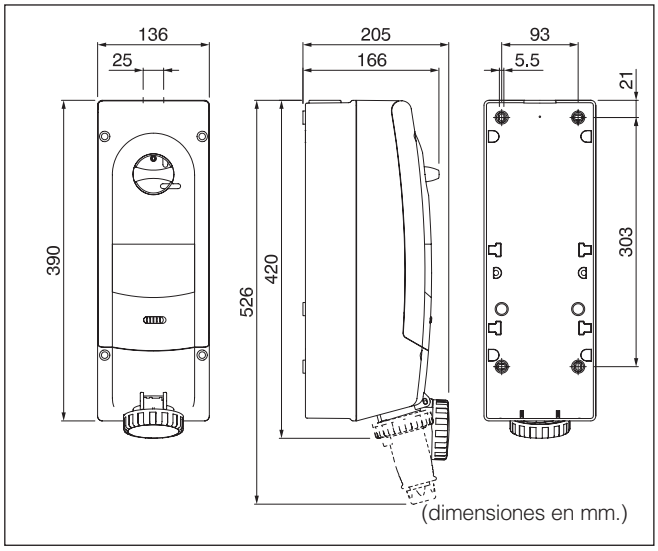

Productos para CONTENEDOR

> SERIE ADVANCE GRP

La gama de **ADVANCE GRP** comprende una serie de tomas con dispositivo de bloqueo de 16A, 32A, 63A, 125A (conforme a las normas EN60309-4) y de envolventes adecuadas para contenerlas. Es la gama más completa de tomas con dispositivo de bloqueo realizadas con material termoendurente, o sea de poliéster reforzado con fibra de vidrio (GRP es el acrónimo del Inglés *Glass Reinforced Polyester*). La característica especial que acentúa la excepcional resistencia mecánica de **ADVANCE GRP** es el proceso de producción de las envolventes, definido como **SMC** (del inglés *Sheet Moulding Compound*). La **SMC** es una tecnología que utiliza exclusivamente hojas de TNT (*tejido no tejido*), preimpregnadas de resina de poliéster. El método consiste en la preparación del material en hojas que se colocan dentro de un molde provisto de un contramolde (molde negativo) que comprime el compuesto para permitir su compactación.

SIN BASE PORTAFUSIBLES

Con dispositivo de bloqueo

3P+T - 380/440V
402.32864
3h

SIN BASE PORTAFUSIBLES

Con dispositivo de bloqueo

3P+T - 380/440V
403.32864
3h

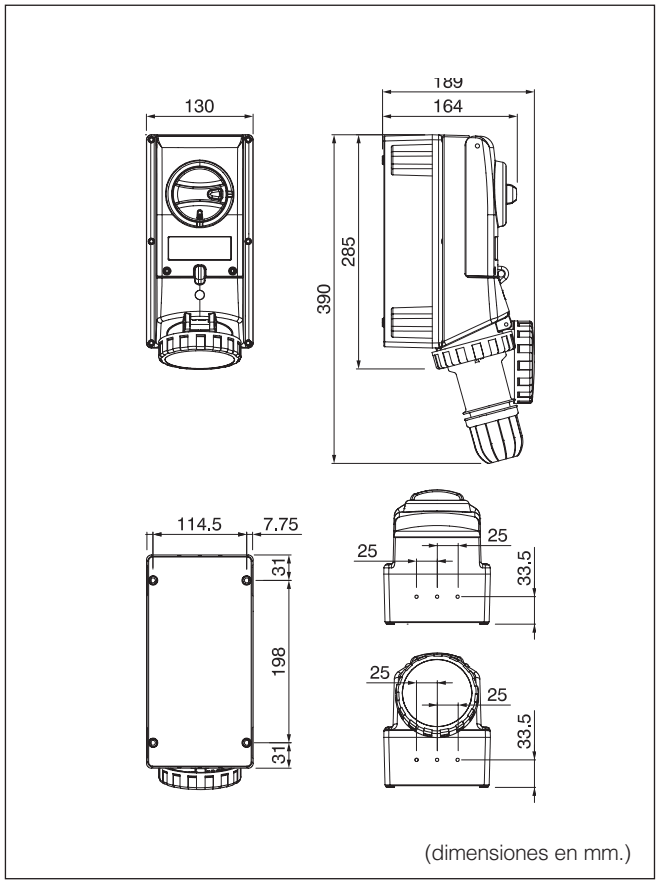

> ACCESORIOS

KIT DE REPUESTOS ANILLO ADVANCE GRP

3P+T / 32A
654.12324

CARACTERÍSTICAS

- Muy alta resistencia al calor y al fuego
- Muy alta resistencia a los impactos
- Muy alta resistencia a los agentes químicos
- Muy alta resistencia a los agentes atmosféricos

Normas de referencia:
EN 60309-1 / EN 60309-2 / EN 60309-4

FONDO PARA UNA TOMA

32A - 260x130mm
579.5100

FONDO PARA UNA TOMA + CAJA DE DERIVACIÓN

32A - 460x130mm - 9W
579.5110

FONDO PARA UNA TOMA + CENTRALITA

32A - 460x130mm - 9W - módulo DIN 6
579.5111

FONDO PARA DOS TOMAS + CAJA DE DERIVACIÓN

32A - 460x260mm - 16W
579.5120

FONDO PARA DOS TOMAS + CENTRALITA

32A - 460x260mm - 16W - módulo DIN 13
579.5121

ZP00776-E-1

8 001636 410456

SCAME
electrical solutions

Scame*On*Line
www.scame.com
export@scame.com

SCAME PARRE S.p.A.
VIA COSTA ERTA, 15
24020 PARRE (BG) ITALY
TEL. +39 035 705000
FAX +39 035 703122