400-440V
3h-3P+⏚

Selezione
PRODOTTI PER CONTAINER

Spine e prese 32A-400V

SCAME
electrical solutions

Prodotti per CONTAINER

Scame offre un'ampia gamma di prodotti specifici per l'alimentazione dei container refrigerati sulle navi e nei porti. L'offerta comprende spine, prese e quadri assiemati in materiale termoplastico o termoindurente.

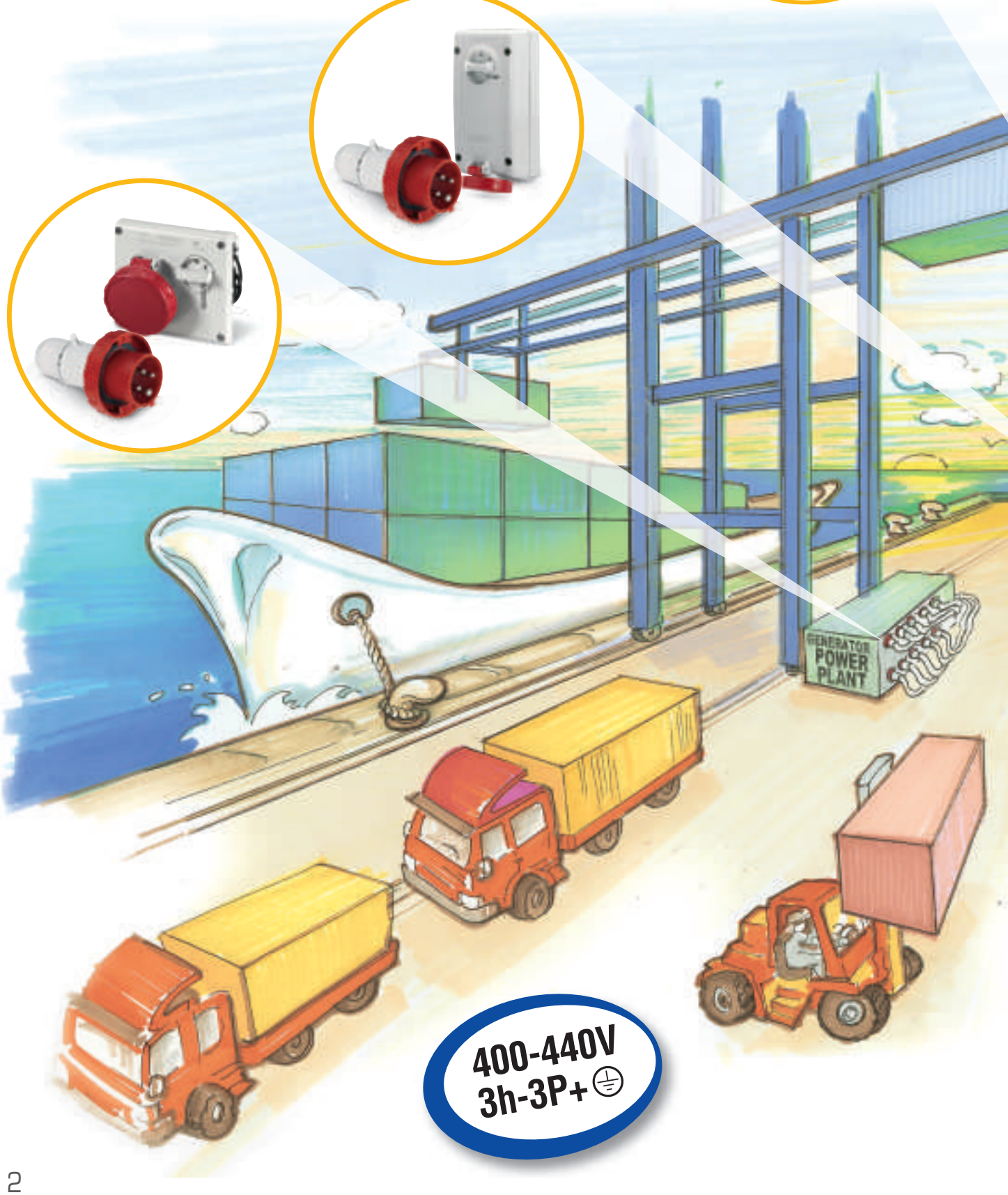

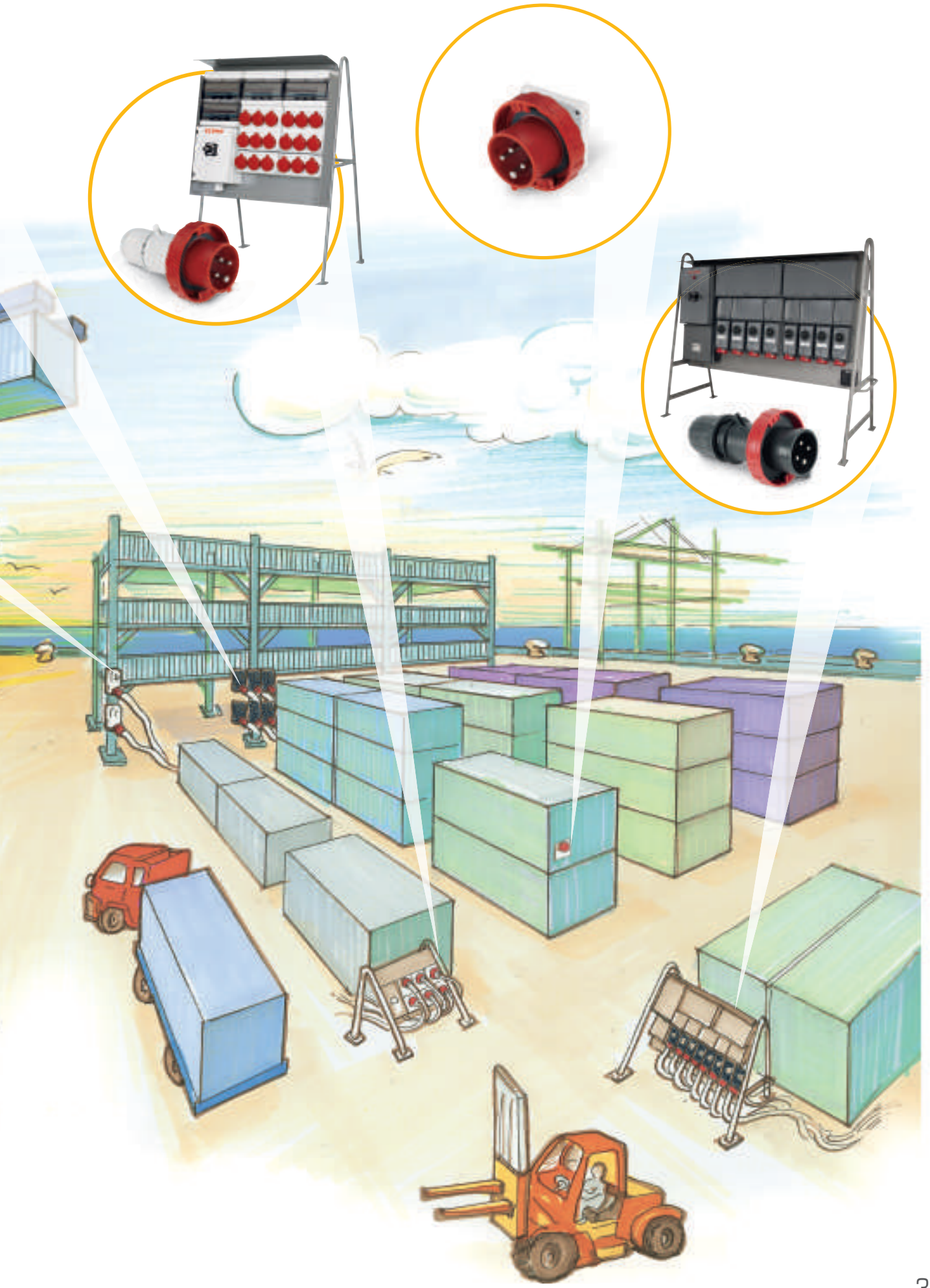

Prodotti per CONTAINER

> QUADRI DOMINO E PRESE INTERBLOCCATE OMNIA

I quadri assiemati della **Serie DOMINO** grazie alla loro modularità, compattezza, robustezza ed elevato grado di protezione si prestano con grande versatilità, a soddisfare molteplici esigenze impiantistiche in ambienti normali e speciali. Realizzati in materiale termoplastico antiurto e autoestinguente con elevate caratteristiche dielettriche, termiche e meccaniche garantiscono una lunga durata e la massima sicurezza in esercizio, anche in ambienti con forte concentrazione di agenti corrosivi.

CARATTERISTICHE:

Doppio isolamento

Grado di protezione: IP66

Nei quadri DOMINO assiemati sono installabili apparecchi modulari fino a 16 moduli DIN e fino a 6 prese fisse e 4 interbloccate con possibilità di ampliamento.

Norme di riferimento: EN 60670-1 / EN 60439-1

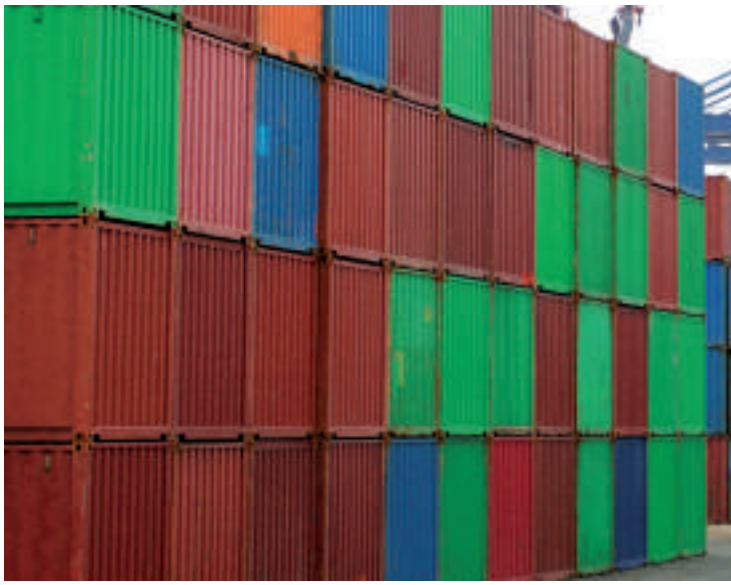

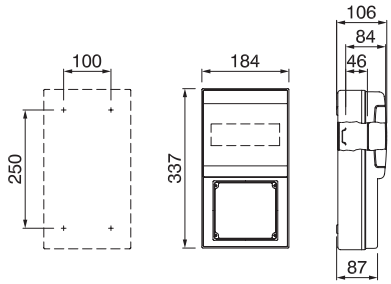

Esempio di quadro DOMINO: 1 presa OMNIA 32A / Protezione MT+DIFF / PG 36-29-21 (dimensioni in mm)

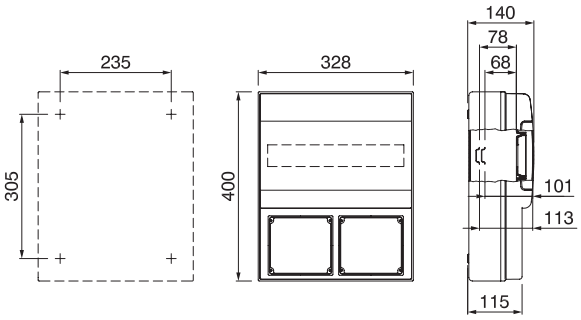

Esempio di quadro DOMINO: 2 prese OMNIA 32A / Protezione MT+DIFF / PG 36-29-21 (dimensioni in mm)

SCAME REALIZZA ANCHE CONFIGURAZIONI SU RICHIESTA DEL CLIENTE

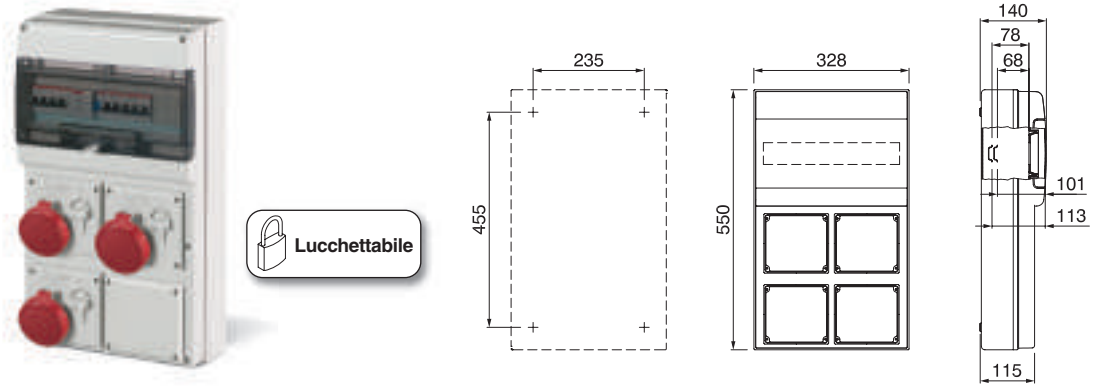

Esempio di quadro DOMINO: 3 prese OMNIA 32A / Protezione MT+DIFF / PG 36-29-21 (dimensioni in mm)

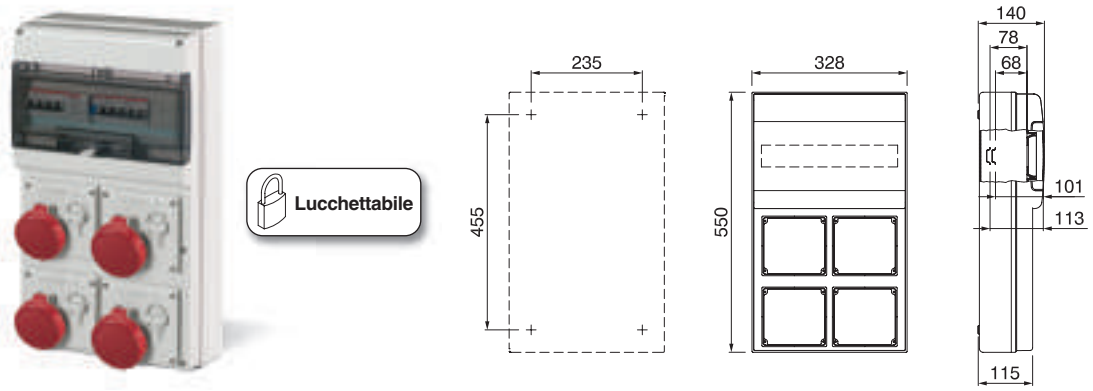

Esempio di quadro DOMINO: 4 prese OMNIA 32A / Protezione MT+DIFF / PG 36-29-21 (dimensioni in mm)

SCAME REALIZZA ANCHE CONFIGURAZIONI SU RICHIESTA DEL CLIENTE

Prodotti per CONTAINER

> QUADRI DI DISTRIBUZIONE MEGA

Dotati di una robusta struttura metallica autoportante in acciaio verniciato antigraffio con tettuccio di protezione, i quadri **Serie MEGA** sono previsti per la distribuzione dell'energia elettrica con potenze installate da 90 KW a 370 KW.

CARATTERISTICHE

Cassette di derivazione in materiale termoplastico atte a contenere la morsettiera principale.

Centralini per l'installazione dei dispositivi di protezione (interruttori automatici e differenziali).

Protezione generale mediante interruttore automatico magnetotermico o interruttore di manovra sezionatore lucchettabili.

Grado di protezione: IP55

Norme di riferimento: EN 60439-4 / EN 60439-1

Esempio di quadro MEGA: 18 prese 32A / Protezione MT+DIFF / Interruttore generale e centralini

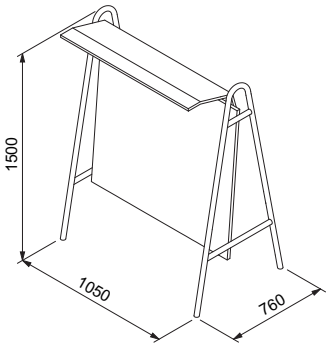

(dimensioni in mm)

SCAME REALIZZA ANCHE CONFIGURAZIONI SU RICHIESTA DEL CLIENTE

> BATTERIE DI PRESE INTERBLOCCATE SERIE ADVANCE GRP

La gamma **ADVANCE GRP** comprende una serie di prese con interblocco da 16A, 32A, 63A, 125A (conformi alle norme EN60309-4). Tutti i prodotti sono realizzati in materiale poliestere termoindurente rinforzato con fibra di vetro per garantire una elevata resistenza agli agenti chimici ed atmosferici.
Norme di riferimento: EN 60309-4 / EN 60309-1

I-Device

Un dispositivo elettronico (*Intelligence Device*) controlla lo stato della presa interbloccata monitorando la funzionalità elettrica:
- il funzionamento della scheda di segnalazione e controllo è garantito anche con il carico non inserito;

SPIA DI SEGNALAZIONE ACCESA
- indica che i fusibili non sono interrotti e tutte le fasi sono presenti;
- indica che la presa è correttamente in tensione;

SPIA DI SEGNALAZIONE LAMPEGGIANTE
- segnala l'interruzione di uno o più fusibili;
- segnala l'assenza di una fase*;

SPIA DI SEGNALAZIONE SPENTA
- indica che la presa non è in tensione.

I-Remote

Dispositivo che, abbinato all'I-DEVICE, permette di trasmettere a distanza lo stato della presa (mancanza di una fase o interruzione di uno o più fusibili).

** per prodotti monofase in caso di mancanza fase/neutro la spia di segnalazione risulta spenta.*

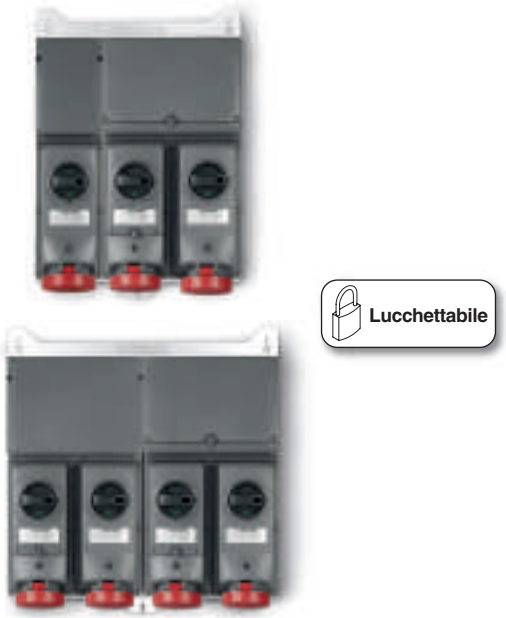

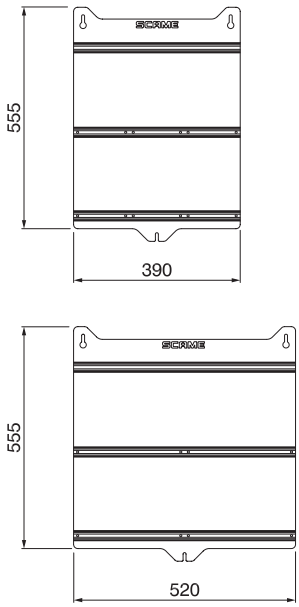

Esempio di PRESE IN BATTERIA: prese e centralini in materiale termoindurente montati su piastra (dimensioni in mm)

SCAME REALIZZA ANCHE CONFIGURAZIONI SU RICHIESTA DEL CLIENTE

Prodotti per CONTAINER

> QUADRO DI DISTRIBUZIONE GRP

Dotati di una robusta struttura metallica autoportante in acciaio verniciato antigraffio con tettuccio di protezione i quadri **Serie MEGA** sono previsti per la distribuzione dell'energia elettrica con potenze installate da 90 KW a 370 KW.
I quadri **Serie MEGA** si prestano perfettamente per l'installazione di prodotti della **Serie ADVANCE GRP**.
Cassette di derivazione in materiale termoindurente atte a contenere la morsettiera principale.
Centralini per l'installazione dei dispositivi di protezione (interruttori automatici e differenziali). Protezione generale mediante interruttore automatico magnetotermico o interruttore di manovra sezionatore lucchettabili.
Grado di protezione: IP55
Norme di riferimento: EN 60439-4 / EN 60439-1

Esempio di quadro MEGA GRP: quadro con prese interbloccate

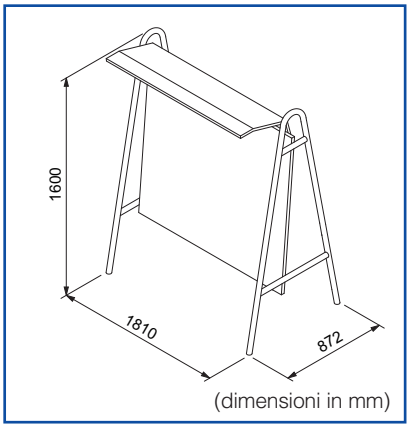

SCAME REALIZZA ANCHE CONFIGURAZIONI SU RICHIESTA DEL CLIENTE

> PRESE INTERBLOCCATE ADVANCE GRP - CARATTERISTICHE

ALTISSIMA RESISTENZA AL CALORE E AL FUOCO

Il poliestere rinforzato con fibra di vetro utilizzato in ADVANCE GRP garantisce un'ottima resistenza al calore ed al fuoco: non propaga la fiamma, non emette alogeni, non fa fumo.

ALTISSIMA RESISTENZA AGLI IMPATTI

Resistenza all'impatto degli involucri maggiore di 20J (IK10), anche in condizioni di temperature limite (-40°C +60°C).

RESISTENZA AGLI AGENTI CHIMICI

Presentano un'ottima resistenza alle sostanze chimiche aggressive, soluzioni saline, agli acidi diluiti, agli idrocarburi, agli oli minerali, alle sostanze alcooliche.

RESISTENZA AGLI AGENTI ATMOSFERICI

Il doppio grado di protezione IP66 e IP67 (IP66 per 125A), garantisce un'ottima tenuta contro ingresso di corpi solidi o liquidi all'interno degli involucri.

Prodotti per CONTAINER

> SPINE E PRESE

La **Serie OPTIMA** propone spine mobili, spine da incasso, parete e prese mobili per correnti 32A con grado di protezione IP66/IP67.

CARATTERISTICHE

Fermacavo esterno con serraggio a tulipano con funzioni di pressacavo IP66/IP67.
Sistema di apertura/chiusura rapida dell'impugnatura del relativo frutto in acciaio inox (dispositivo SNAP-ON) per una maggiore facilitazione del cablaggio e di ispezione.
Tutti i contatti sono nichelati per una maggiore resistenza all'usura e all'ossidazione.

Norme di riferimento: EN 60309-1 / EN 60309-2

SPINA MOBILE

3P+T - 380/440V
218.32364
3h

PRESA MOBILE

3P+T - 380/440V
318.32464
3h

SPINA DA INCASSO

3P+T - 380/440V
248.32964
3h

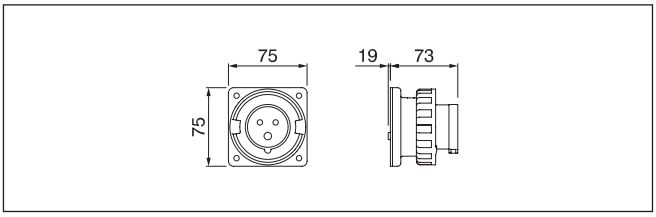

PRESA DA INCASSO

3P+T - 380/440V
418.32664
3h

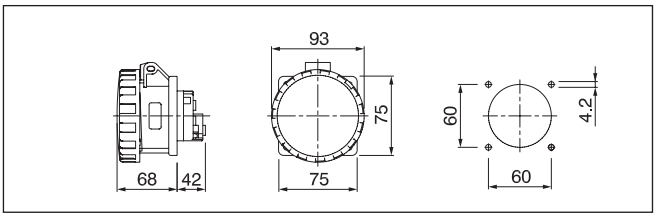

PRESA DA PARETE

3P+T - 380/440V
518.32564T
3h
PASSACAVI: M32

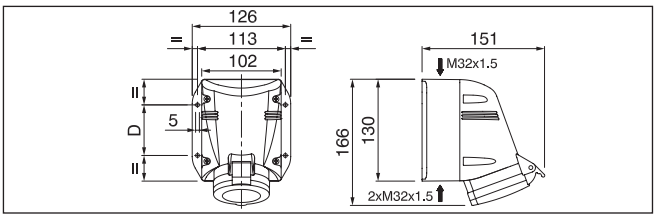

SPINA DA PARETE

3P+T - 380/440V
247.16964
3h

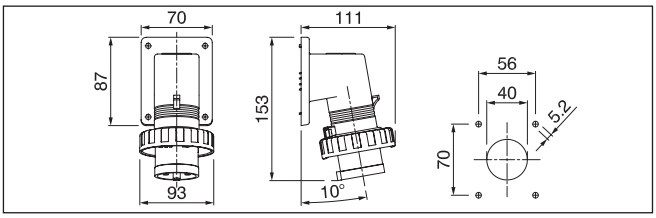

Accessori di ricambio a pagina 11

(dimensioni in mm)

> SERIE OPTIMA HEAVY DUTY

Prese e spine volanti 32A 3P+T caratterizzate da una elevata resistenza meccanica, resistenza al calore (IK10) e resistenza agli agenti chimici quali oli, idrocarburi e soluzioni saline.
I prodotti completano la gamma di prese interbloccate **ADVANCE GRP** caratterizzate dalle medesime prestazioni.
Tutti i contatti sono nichelati per una maggiore resistenza all'usura e all'ossidazione.
Norme di riferimento: EN 60309-1 / EN 60309-2.

SPINA MOBILE

3P+T - 380/440V
218.32364.KX
3h

PRESA MOBILE

3P+T - 380/440V
318.32464.KX
3h

> ACCESSORI

TAPPO PER SPINE

TAPPO 32A - 3P+T
570.90324

KIT RICAMBIO GHIERA OMNIA/ OPTIMA/ADVANCE

3P+T / 32A
654.11324

PRESSACAVI

PG 16: **805.3354**
PG 21: **805.3355**

Prodotti per CONTAINER

> PRESE DA INCASSO E PARETE CON INTERBLOCCO

La **Serie OMNIA**, disponibile nella versione da parete e da incasso senza dispositivi di protezione, è destinata ad installazioni in ambienti industriali e nel terziario, grazie alla compattezza.

CARATTERISTICHE

Correnti nominali: 32A
Grado di protezione: IP67
Aperture per ingresso cavo sfondabili realizzate nella base delle seguenti dimensioni:
Parete superiore: n°1 PG 21 ø29mm
n°2 PG 16 ø23mm
Parete inferiore: n°1 PG 21 ø29mm
Pareti laterali: n°2 PG 16 ø23mm
Parete di fondo: n°2 fori ø23mm
Norme di riferimento: EN 60309-1 / EN 60309-2

PRESA DA INCASSO

Lucchettabile

3P+T - 380/440V
405.32864
3h

PRESA DA PARETE

Lucchettabile

3P+T - 380/440V
505.32864
3h

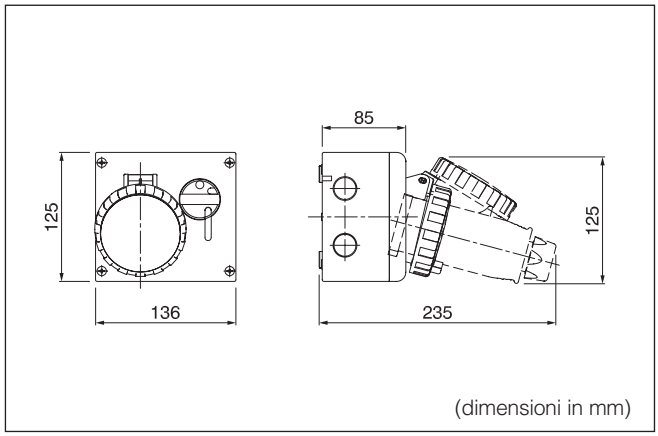

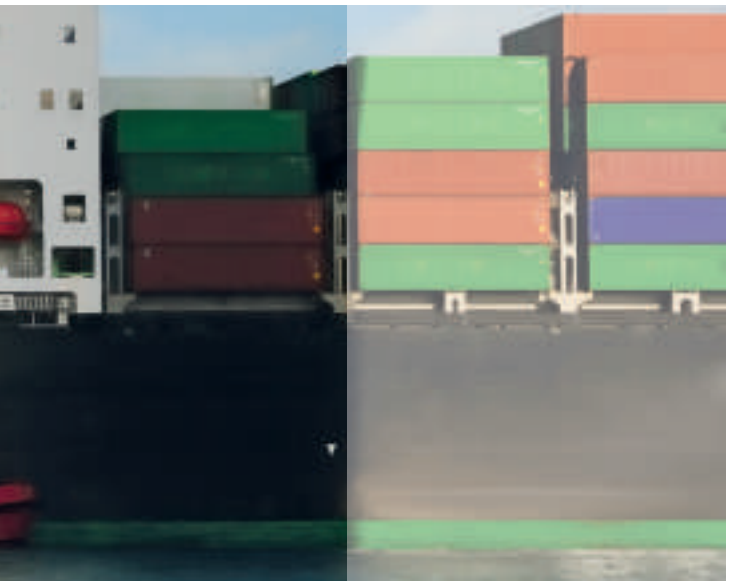

> SERIE ADVANCE 2

La **Serie ADVANCE 2** è caratterizzata da prese fornite con e senza fusibili e con possibilità di lucchettare la manopola in posizione di aperto/chiuso.
Disponibili nelle versioni standard ed Heavy Duty con certificazione RINA.

CARATTERISTICHE

Grado di protezione: IP66/IP67
Resistenza al calore: (IK07)

Norme di riferimento: EN 60309-1 EN 60309-2

COMPATTA

Lucchettabile

3P+T - 380/440V
561.32864
3h

COMPATTA

Lucchettabile

3P+T - 380/440V
564.32864
3h

LARGE

GUIDA DIN
6 Moduli

Lucchettabile

3P+T - 380/440V
568.32864
3h

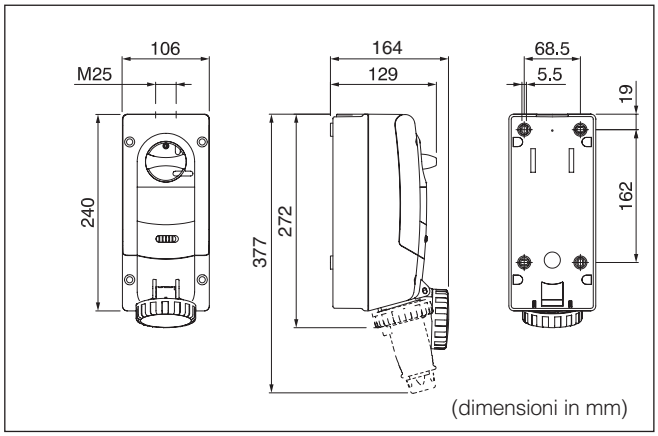

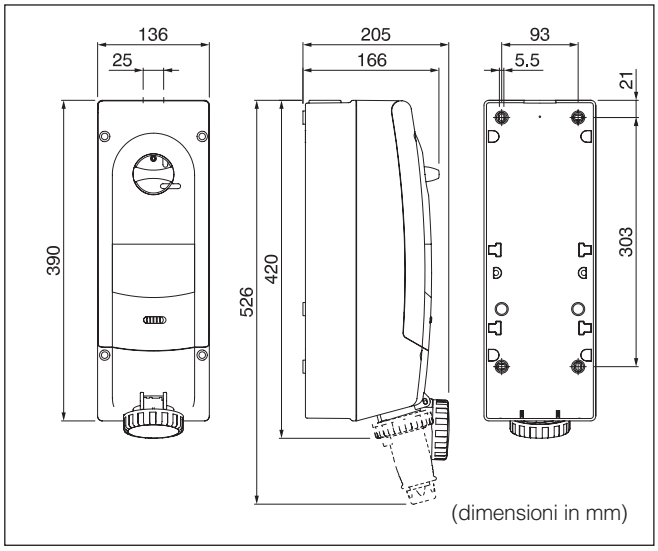

Prodotti per CONTAINER

> SERIE ADVANCE GRP

La gamma **ADVANCE GRP** comprende una serie di prese con interblocco da 16A, 32A, 63A, 125A (conformi alle norme EN60309-4) e di involucri atti a contenerle. È la gamma più completa di prese interbloccate realizzate in materiale termoindurente, vale a dire poliestere rinforzato con fibra di vetro (GRP è l'acronimo dell'inglese *Glass Reinforced Polyester*). Particolarità che esalta l'eccezionale resistenza meccanica di **ADVANCE GRP** è il processo di produzione degli involucri, che viene definito **SMC** (dall'inglese *Sheet Moulding Compound*). La **SMC** è una tecnologia che utilizza esclusivamente lamine di non tessuto, pre-impregnate da resina poliestere. Il metodo consiste nel preparare il materiale a fogli all'interno di uno stampo che, provvisto di controstampo (stampo negativo), comprimerà il composito in modo da permettene la compattazione.

SENZA BASE PORTAFUSIBILI

Lucchettabile

3P+T - 380/440V
402.32864
3h

SENZA BASE PORTAFUSIBILI

Lucchettabile

3P+T - 380/440V
403.32864
3h

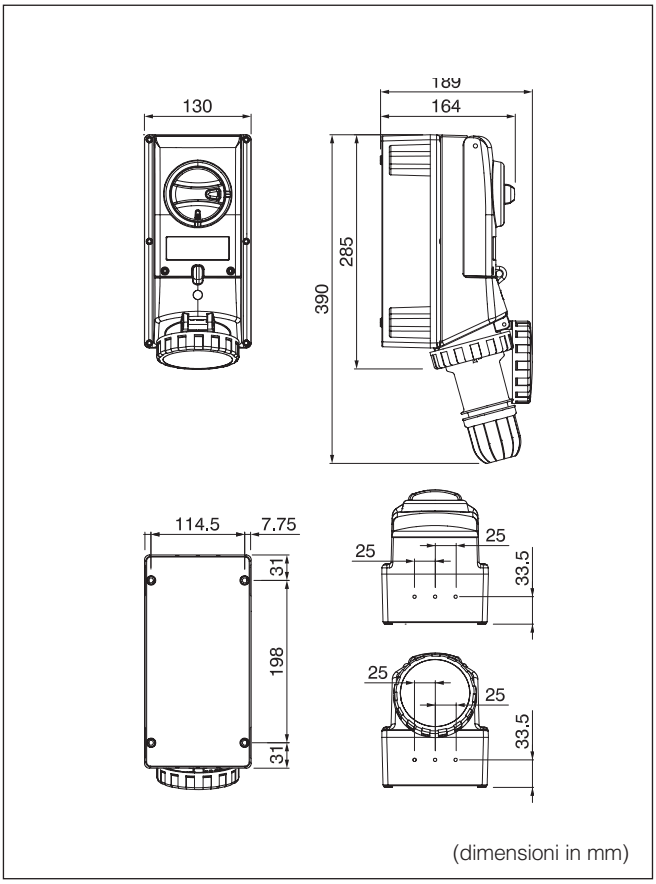

> ACCESSORI

KIT RICAMBIO GHIERA ADVANCE GRP

3P+T / 32A
654.12324

CARATTERISTICHE

- Altissima resistenza al calore e al fuoco
- Altissima resistenza agli impatti
- Altissima resistenza agli agenti chimici
- Altissima resistenza agli agenti atmosferici

Norme di riferimento:
EN 60309-1 / EN 60309-2 / EN 60309-4

FONDO PER UNA PRESA

32A - 260x130mm
579.5100

FONDO PER UNA PRESA + SCATOLA DI DERIVAZIONE

32A - 460x130mm - 9W
579.5110

FONDO PER UNA PRESA + CENTRALINO

32A - 460x130mm - 9W - modulo DIN 6
579.5111

FONDO PER DUE PRESE + SCATOLA DI DERIVAZIONE

32A - 460x260mm - 16W
579.5120

FONDO PER DUE PRESE + CENTRALINO

32A - 460x260mm - 16W - modulo DIN 13
579.5121

ZP00776-I-1

8 001636 410432

SCAME
electrical solutions

Scame*On*Line
www.scame.com
scame@scame.com

SCAME PARRE S.p.A.
VIA COSTA ERTA, 15
24020 PARRE (BG) ITALY
TEL. +39 035 705000
FAX +39 035 703122